NOVY Ficha técnica

70001|01

Iluminación
Pendant 90 cm
Negro anodizado

EAN 5414425235377

Funciones y características

▪ Mandos	Control por gestos

Dimensiones

▪ Dimensiones del producto (LxAxh) (mm)	919 x 30 x 75

Iluminación

▪ Tipo de iluminación funcional	LED
▪ Iluminación funcional regulable	▪
▪ Flujo luminoso bruto iluminación funcional (Lm/m)	1983
▪ Luz de color funcional (K)	2700-4000
▪ Índice de Representación de Color (IRC)	≥90
▪ Tipo de iluminación atmosférica	LED
▪ Iluminación atmosférica regulable	▪
▪ Flujo luminoso bruto iluminación ambiente (Lm/m)	324
▪ Luz de color ambiente (K)	RGBW

Características técnicas

▪ Potencia máxima (W)	23
▪ Frecuencia (Hz)	50
▪ Consumo de energía en modo de espera (Ps) (W)	0
▪ Peso neto (kg)	2,1
▪ Colocar el cable eléctrico	Izquierda/Derecha
▪ Longitud del cable de alimentación (m)	4,5
▪ Clase de seguridad	II
▪ Voltaje iluminación (V)	230

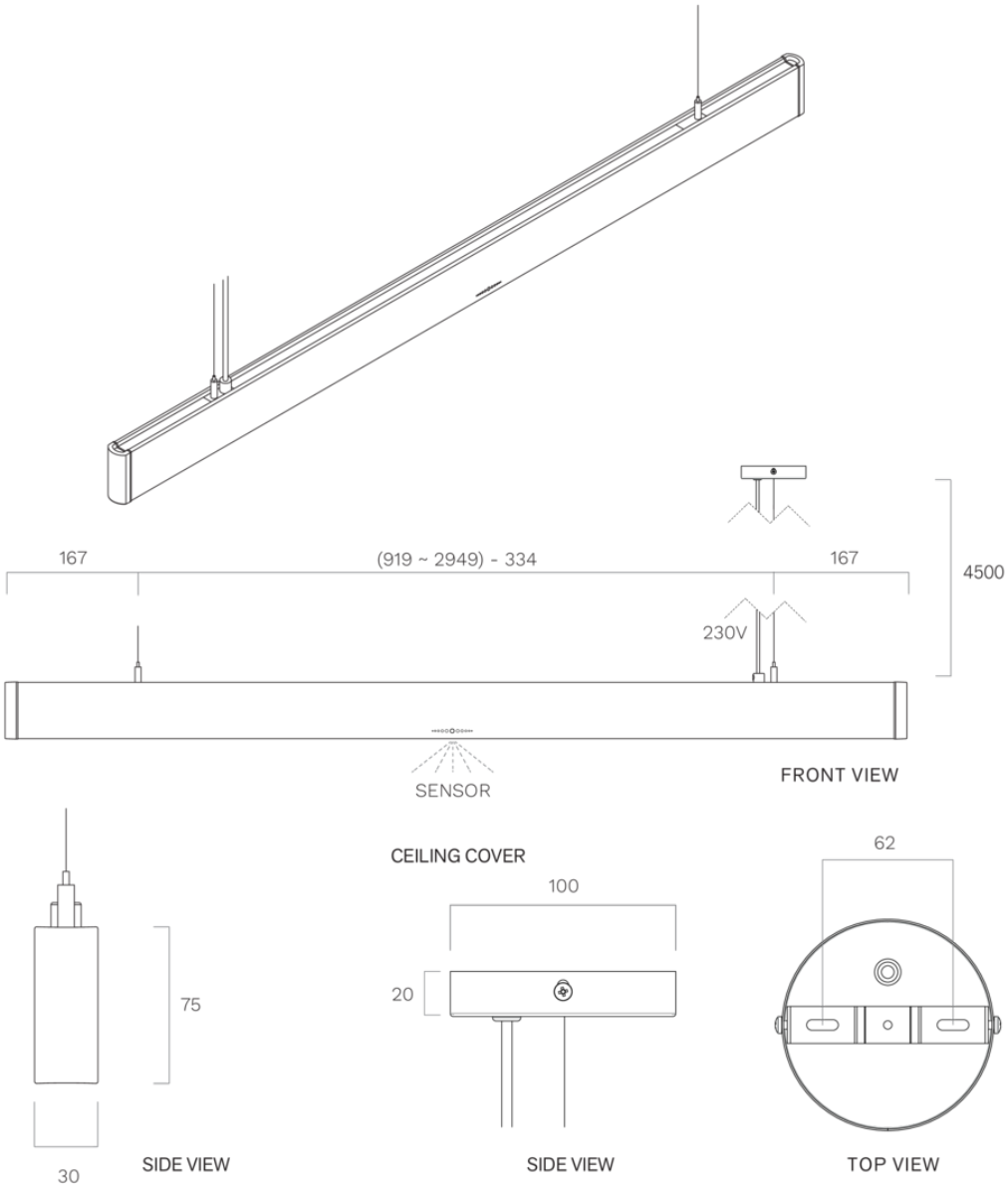
167
(919 ~ 2949) - 334
167
4500
230V
SENSOR
FRONT VIEW
CEILING COVER
100
20
62
75
30
SIDE VIEW
SIDE VIEW
TOP VIEW